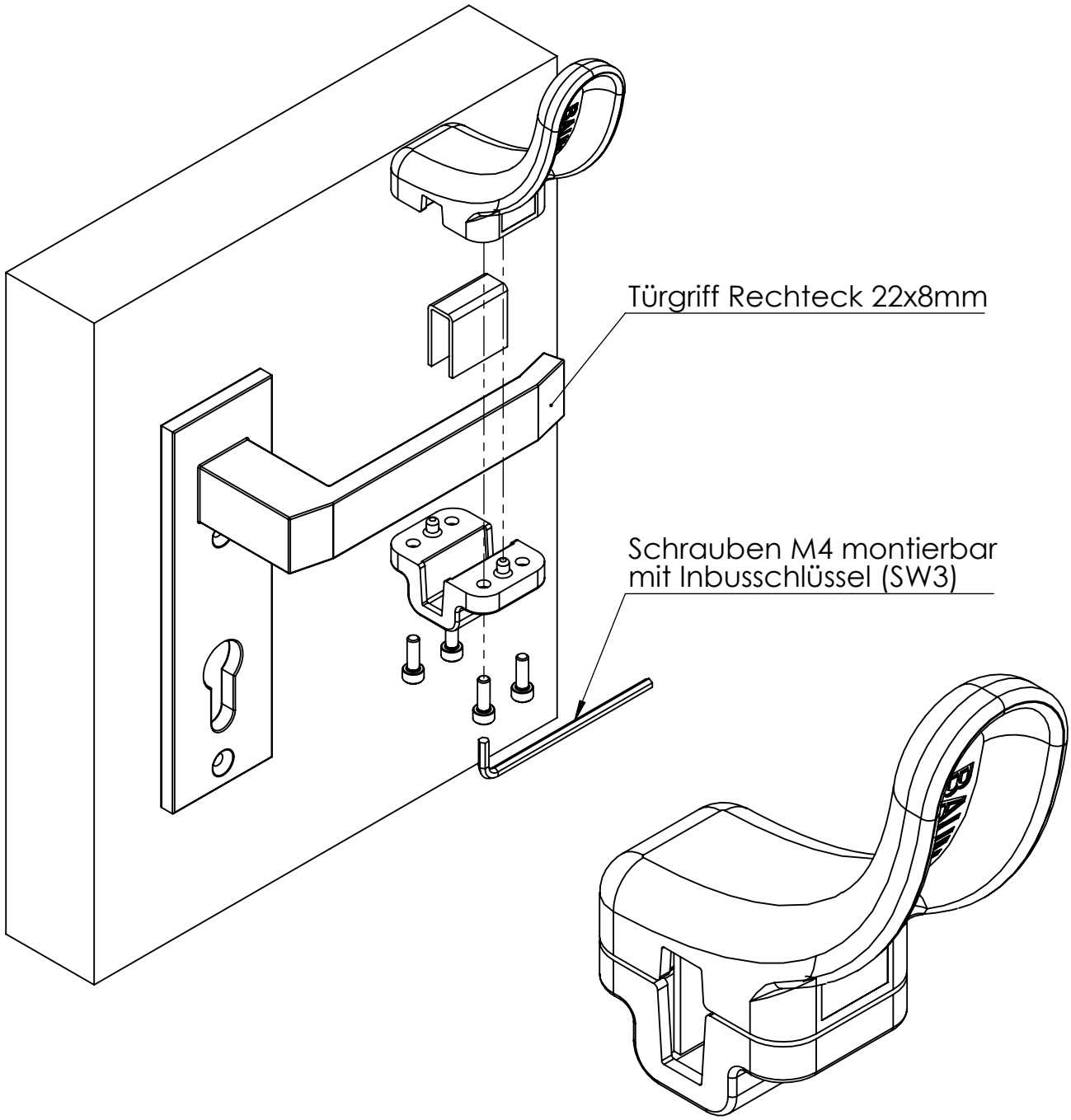

Fehlende Maße den CAD-Daten entnehmen!

Status: freigegeben

Stand	Änderung	Datum	Name

Werkstoff: laut Einzelteile

Oberfläche: -

Toleranz: DIN ISO 2768-m

	Datum	Name
Erstellt	04.05.2020	C.Dittrich
Bearb.	04.05.2020	C.Dittrich
Freig.	04.05.2020	C.Dittrich

Maßstab: 1:1 | Gewicht: 0,0687 kg | Blattformat: A4

Benennung: Aufsatz für Türgriff
Griff-Maß Rechteck 22x8mm

DIN ISO 5456

BAUMANN

Zeichnungsnummer: 01-002398 - Datenblatt

Version: 0

Blatt: 1 / 1 Bl.

Schutzvermerk ISO 16016 beachten.

Refer to protection notice ISO 16016.